VEREINIGUNG DER HESSISCHEN
UNTERNEHMERVERBÄNDE

ANFAHRTSBESCHREIBUNG

VhU-Verkehrsforum „Luftverkehrsstandort Hessen“
Lufthansa Aviation Center, Airportring, 60546 Frankfurt am Main

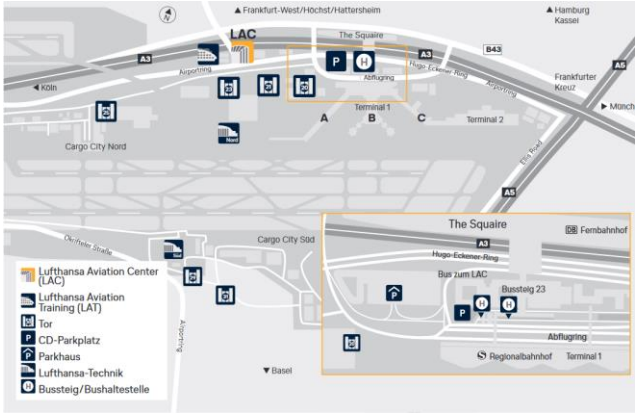

Parken:
Über die Autobahnen A3 und A5 oder die Bundesstraße B43 der Beschilderung "Terminal 1" folgen und dann über die Einfahrten P2 und P3 in das kostenpflichtige Terminalparkhaus einfahren. Vom Terminalparkhaus erreichen Sie das Lufthansa Aviation Center (LAC) zu Fuß (ca. 10 min Fußweg) oder per öffentlichem Bustransfer sowie per kostenlosem FRA-Bus Shuttle (siehe unten).

Kostenloser FRA-Bus Shuttle:
Gegenüber von Terminal 1, Ankunftsbereich C am Busbahnhof an der Haltestelle 10–13 verkehrt der kostenlose FRA-Bus Shuttle im 15-Minuten-Takt. Mit der Linie „West-P65“ oder „West-Tor 25“ erreichen Sie das LAC, Haltestelle „Lufthansa Aviation Center (LAC)“ - Fahrtzeit ca. 6 Minuten.

Öffentlicher Bustransfer zum Lufthansa Aviation Center:
Direkt gegenüber von Terminal 1 (Ebene 1, Ankunftsebene) am Busbahnhof verkehren öffentliche, kostenpflichtige Busse zum LAC wie folgt - Fahrtzeit ca. 6 Minuten.

Abfahrt Busbahnhof Terminal 1	Linie	Richtung	Bussteig
10:15 Uhr	X15	Darmstadt Mathildenplatz	24
10:18 Uhr	72	Bischofsheim Fachmarktzentrum	22
10:26 Uhr	58	Eschborn West	21
10:29 Uhr	67	Rüsselsheim Bahnhof	24
10:39 Uhr	X17	Hofheim am Taunus	17
10:40 Uhr	X53	Frankfurt (Main) Bolongaropalast	19
10:43 Uhr	X58	Frankfurt (Main) Höchst Bahnhof	21
10:48 Uhr	72	Bischofsheim Fachmarktzentrum	22
10:56 Uhr	58	Eschborn West	21

Lageplan Busbahnhof Terminal 1

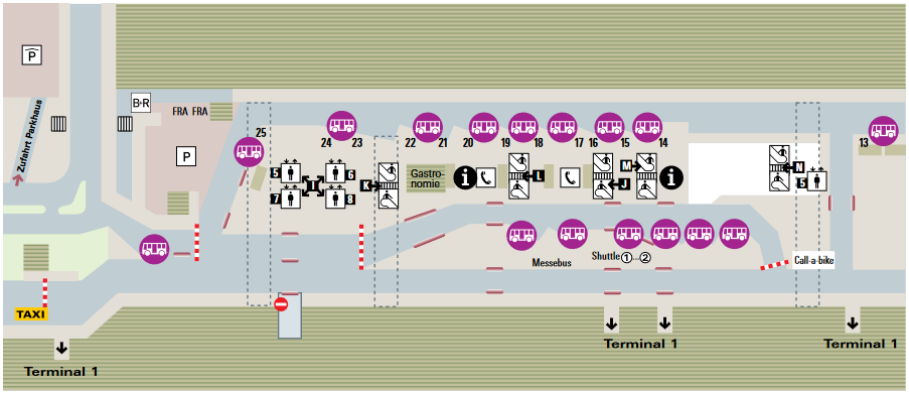

Ansprechpartner: Christina Seeger, VhU-Assistentin, Telefon 069 95808-227